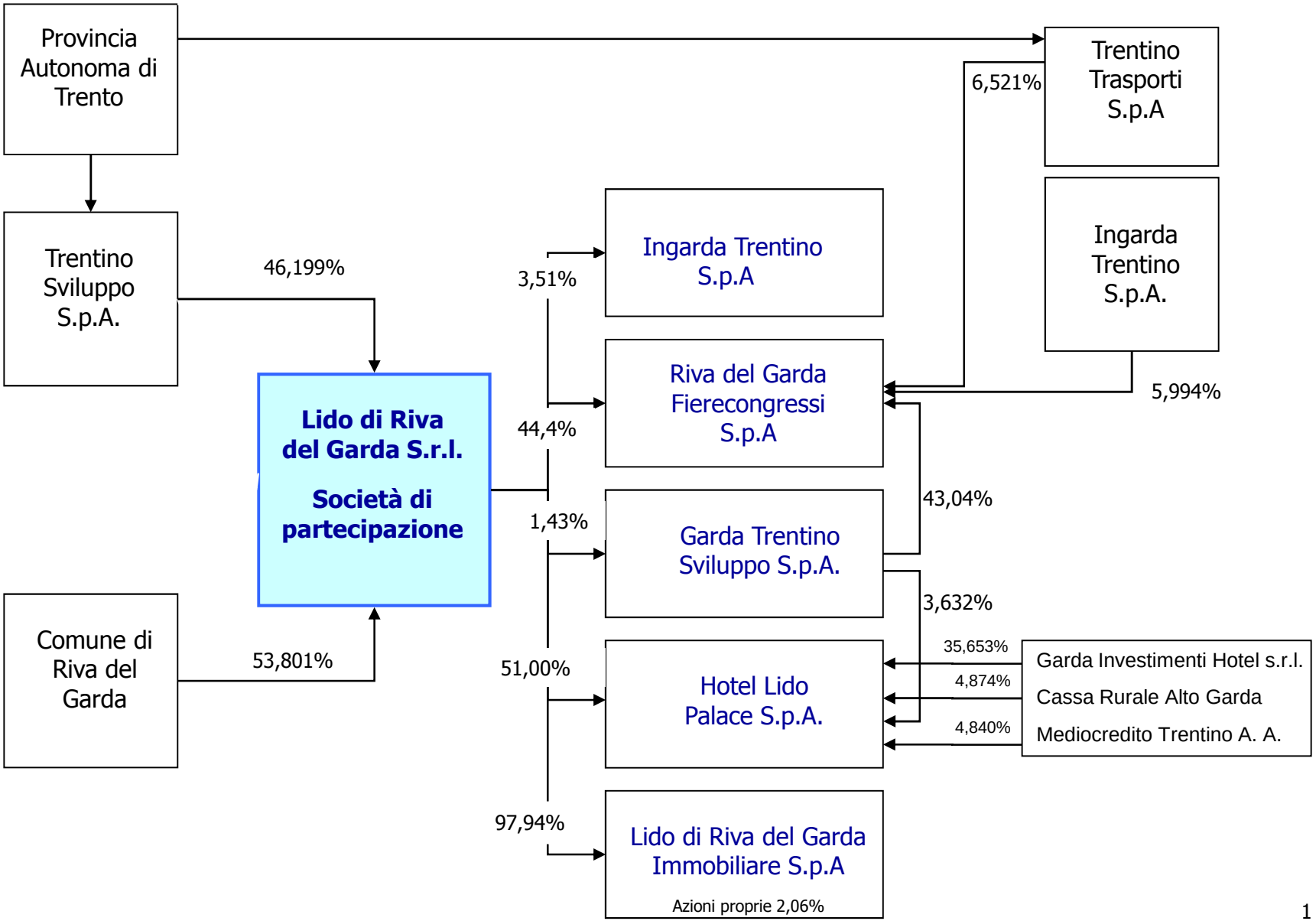Schema del gruppo societario